TECEprofil vanni-/dušimoodul süvistatavate ja väliste tarvikute jaoks, paigalduskõrgus 1120 mm

Tootekood: 9340000

Pak. 1: 1 tk
Pak. 2: 10 tk
Pak. 3: 60 tk

Kirjeldus:

Väliste või süvispaigaldusega tarvikute tarbeks.
TECEprofil profiiltorude külge kinnitamiseks või paigaldamiseks metall- või puitkarkassiga seintesse või seinasisese või nurgamoodulina.

Täielikult eelmonteeritud üksus, mis koosneb järgnevast:
- Isetoetuv paigaldusraam, pulbervärvitud
- Kaks reguleeritavat jalga 0–200 mm
- Reguleeritav risttala süvispaigaldusega liitmike või seinakandade tarbeks

Andmed:

Toote nimetus:	TECEprofil vanni-/dušimoodul, paigalduskõrgus 1120 mm, süvis- ja seinapaigalduseks
Kaubagrupp:	900
Tootegrupp:	2009000010

Joonised:

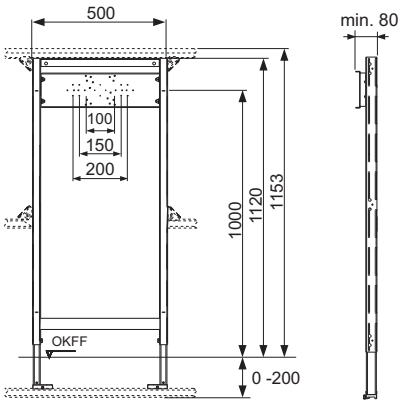
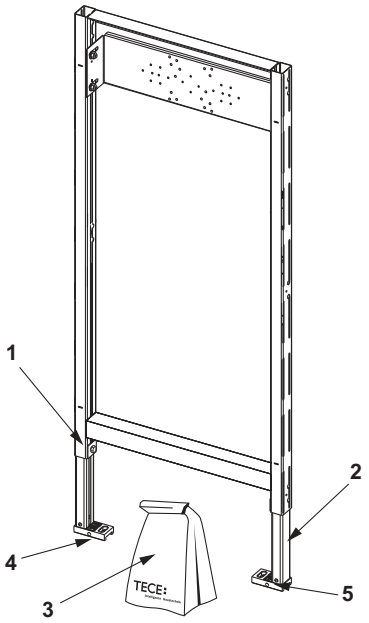
Varuosad: