TECEprofil, valamumoodul, paigalduskõrgus 980 mm

Tootekood: 9310011

Pak. 1: 1 tk
Pak. 2: 10 tk
Pak. 3: 60 tk

Kirjeldus:

TECEprofil profiiltorude kinnitamiseks või paigaldamiseks metall- või puitkarkassiga seintesse ning seinasisese paagi või nurga-moodulina.

Täielikult eelmonteeritud üksus, mis koosneb alljärgnevast:
- Isetoetuv paigaldusraam, pulbervärvitud
- Kaks M 10 kinnituspolti, vertikaalselt ja horisontaalselt reguleeritav kaugusemõõtur
- Heliisolatsiooniga paigalduse risttalad seinakandade kinnitamiseks
- Ühenduspõlv DN 40/50 kummist kraega, NW 30/50 (toimib ka tihendina), kaitsekork

Andmed:

Toote nimetus:	TECEprofil valamumoodul, paigalduskõrgus 980 mm
Kaubagrupp:	900
Tootegrupp:	2009000010

Joonised:

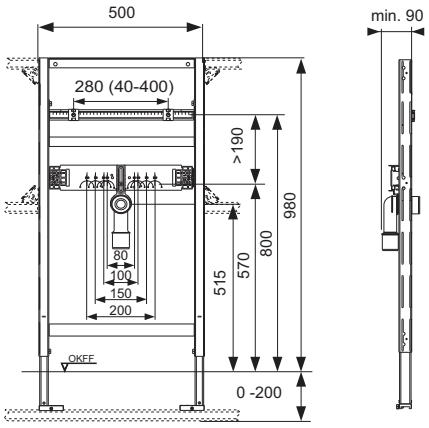
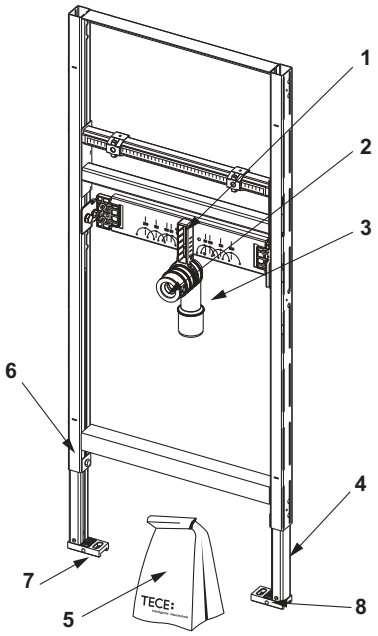
Varuosad: